MOTOR EC

ШУМОИЗОЛИРОВАННЫЙ ЦЕНТРОБЕЖНЫЙ ВЕНТИЛЯТОР

Iso-V
Iso-V EC

RU РУКОВОДСТВО ПО ЭКСПЛУАТАЦИИ

BLAUBERG Ventilatoren

СОДЕРЖАНИЕ

Вводная часть	3
Общая информация	3
Техника безопасности	3
Правила транспортировки и хранения	3
Гарантии производителя	3
Конструкция	4
Комплект поставки	4
Технические характеристики	4
Указания по установке и эксплуатации	7
Подключение к электросети	8
Техническое обслуживание	11
Диагностика и устранение неисправностей	11
Свидетельство о приёмке	12
Свидетельство о подключении	12
Гарантийный талон	12

Компания **BLAUBERG Ventilatoren GmbH** рада Вам представить шумоизолированный центробежный вентилятор серии **Iso-V / Iso-V EC**.

ВВОДНАЯ ЧАСТЬ

Настоящее руководство по эксплуатации объединено с техническим описанием, инструкцией по эксплуатации и паспортом на изделие, содержит сведения по монтажу, правила и предупреждения, важные для обеспечения правильной и безопасной эксплуатации вентилятора.

Внимательно ознакомьтесь с инструкцией, в особенности с правилами техники безопасности, перед монтажом и вводом в эксплуатацию изделия.

Сохраняйте руководство пользователя на протяжении всего времени, пока Вы используете изделие.

ОБЩАЯ ИНФОРМАЦИЯ

Шумоизолированные центробежные вентиляторы серии **Iso-V / Iso-V EC** предназначены для систем приточно-вытяжной вентиляции различных помещений.

Вентиляторы не являются готовым к применению изделием, а сконструированы как составная часть системы вентиляции. Вентиляторы оптимальны для построения различных конфигураций вентиляционных систем, благодаря специальной трансформируемой конструкции корпуса.

Эксплуатация вентиляторов разрешается только после их окончательного монтажа, включающего в себя установку защитных устройств в соответствии с DIN EN ISO 13875 (DIN EN ISO 12100) и других строительных средств безопасности.

Конструкция вентиляторов постоянно совершенствуется, поэтому некоторые модели могут отличаться от описанных в данном руководстве.

ТЕХНИКА БЕЗОПАСНОСТИ

Перед началом работ по подключению, обслуживанию и ремонту изделие необходимо отключить от электросети.

Изделие имеет класс защиты I от поражения электрическим током.

Обслуживание и монтаж должны проводиться специально обученным квалифицированным персоналом.

Выполняйте правила техники безопасности и рабочие инструкции (DIN EN 50 110, IEC 364).

Перед включением изделия в сеть необходимо убедиться в отсутствии видимых повреждений рабочего колеса, корпуса, убедиться, что в изделии не оказалось посторонних предметов, которые могут повредить лопасти рабочего колеса или двигатель.

Обслуживание и ремонт допускается производить только после отключения изделия от сети и после полной остановки вращающихся частей.

Запрещается использовать изделие не по назначению и подвергать каким-либо модификациям и доработкам.

Электропитание изделия осуществляется в соответствии с разделом «Технические данные».

Изделие предназначено для постоянной беспрерывной работы.

Необходимо принять меры для предотвращения попадания дыма, угарных газов и прочих продуктов горения в помещение через открытые дымоходы или другие противопожарные устройства, а также исключить возможность возникновения обратного потока газов от приборов, использующих газовое или открытое пламя. Максимально допустимый перепад давления в помещении должен составлять 4 Па.

Перемещаемый воздух не должен содержать пыли и других твердых примесей, а также липких веществ и волокнистых материалов.

Запрещается использовать изделие в легковоспламеняющейся, взрывоопасной воздушной среде.

Выполняйте требования руководства для обеспечения бесперебойной работы и продолжительного срока службы изделия.

ПРАВИЛА ТРАНСПОРТИРОВКИ И ХРАНЕНИЯ

Изделие следует хранить в заводской упаковке в вентилируемом помещении при температуре от +10°С до + 40°С.

Изделие следует транспортировать и хранить в условиях, исключающих его механическое повреждение, под навесом или в помещении, где колебания температуры и влажности воздуха не больше, чем на открытом воздухе.

Наличие в воздухе паров кислот, щелочей и прочих агрессивных примесей не допускается.

Для погрузочно-разгрузочных работ используйте соответствующую подъемную технику для предотвращения возможных повреждений.

Выполняйте требования перемещений для данного типа грузов.

Избегайте экстремального воздействия жары и холода.

ГАРАНТИИ ПРОИЗВОДИТЕЛЯ

Изделие соответствует Европейским нормам и стандартам, директивам о Низком напряжении и электромагнитной совместимости.

Мы с ответственностью заявляем, что данный продукт соответствует требованиям Директивы Совета Европейского Экономического Сообщества 2004/108/EC, 89/336/EEC, требованиям Директивы Совета по низковольтному оборудованию 2006/95/EC, 73/23/EEC, а также требованиям маркировки CE Директивы 93/68/EEC о тождественности законов Государств-участников в области электромагнитной совместимости, касающихся электрооборудования, используемого в заданных классах напряжения.

Производитель гарантирует нормальную работу изделия в течение двух лет с дня продажи через розничную торговую сеть при условии соблюдения правил транспортирования, хранения, монтажа и эксплуатации. В случае появления нарушений в работе изделия по вине изготовителя в течении гарантийного срока потребитель имеет право на его ремонт или замену.

Замена производится Продавцом.

При отсутствии документа с датой продажи, гарантийный срок исчисляется с момента изготовления.

ПРОИЗВОДИТЕЛЬ не несет ответственности за повреждения, полученные в результате использования изделия не по назначению или при грубом механическом вмешательстве.

ПРОИЗВОДИТЕЛЬ не несет ответственности за повреждения, полученные вследствие использования оборудования или причиненные оборудованию третьих сторон.

ВНИМАНИЕ

Изделие не предназначено для использования детьми или лицами с пониженными физическими, чувственными или умственными способностями или при отсутствии у них жизненного опыта или знаний, если они не находятся под контролем или не проинструктированы об использовании прибора лицом, ответственным за их безопасность.

Дети должны находиться под контролем взрослых для недопущения игр с изделием.

ВНИМАНИЕ

По окончании срока службы изделие подлежит отдельной утилизации.

Изделие содержит материалы, пригодные для повторного использования и вещества, не подлежащие утилизации с обычными отходами.

Утилизация изделия после окончания срока службы должна проводиться согласно действующему законодательству в Вашей стране.

КОНСТРУКЦИЯ

Корпус изготавливается из алюминиевого каркаса и съемных тепло-звукоизоляционных двухслойных панелей из алюмоцинка. Изоляция корпуса выполнена из негорючей минеральной ваты толщиной 20 мм.

Возможно изменение положения съемных панелей для направления воздуха линейно или под углом в 90°. Благодаря повышенным коррозионностойким свойствам теплоизолированного корпуса, вентилятор можно использовать для наружного монтажа.

К вентилятору можно присоединять виброгасящие вставки квадратного сечения (серия AKV) или вставки-переходники с квадратного на круглое сечение (серия ARV), которые заказываются отдельно. Круглый патрубок вставки-переходника (серия ARV) оснащен резиновым уплотнителем для герметичного соединения.

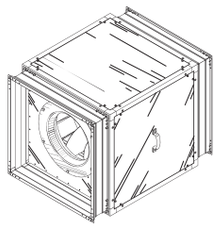

Вентиляторы Iso-V EC с гибкими виброгасящими вставками серии AKV

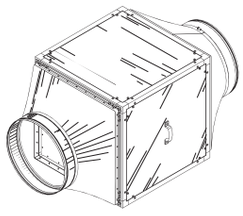

Вентиляторы Iso-V EC со вставками-переходниками серии ARV

В моделях **Iso-V** применяются 2-х, 4-х или 6-ти полюсные асинхронные двигатели с внешним ротором и центробежным рабочим колесом с загнутыми назад лопатками. Тепловая защита от перегрева осуществляется при помощи встроенных термоконтактов с выведенными клеммами для подключения внешних устройств защиты. Выводы термоконтактов предназначены для подключения в соответствующие цепи реле перегрузки или к определенным клеммам автотрансформаторного или тиристорного регулятора. В модели Iso-V 355 4E применяются термоконтакты с автоматическим перезапуском. Плавная или ступенчатая регулировка осуществляется при помощи тиристорного или автотрансформаторного регулятора (приобретается отдельно).

В моделях **Iso-V EC** применяется высокоэффективный EC-мотор с внешним ротором и рабочим колесом с загнутыми назад лопатками

Двигатели снабжены встроенной тепловой защитой с автоматическим перезапуском. Вентиляторы **Iso-V EC** управляются при помощи внешнего управляющего сигнала 0-10 В (например, регулятора для EC-моторов CDT E/0-10).

При уличном монтаже вентиляторы могут дополнительно комплектоваться верхней защитной крышей (серия RSD-IV) или колпаком (серия AH-IV) на притоке / вытяжке воздуха.

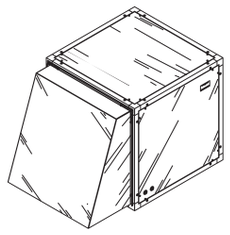

Вентиляторы Iso-V EC с колпаком серии AH-IV

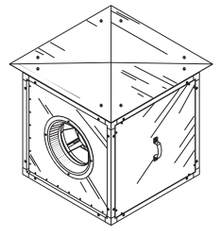

Вентиляторы Iso-V EC со защитной крышей серии RSD-IV

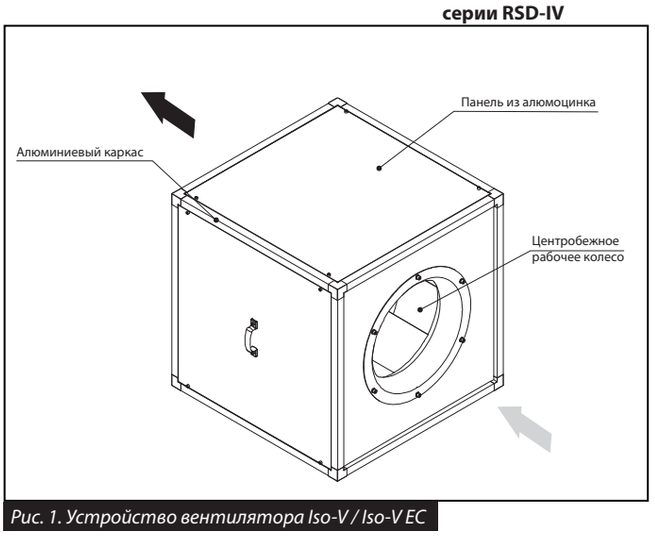

Рис. 1. Устройство вентилятора Iso-V / Iso-V EC

КОМПЛЕКТ ПОСТАВКИ

- ✓ вентилятор – 1 шт;
- ✓ руководство по эксплуатации – 1 шт;
- ✓ упаковка – 1 шт.

ВНИМАНИЕ

При приемке товара убедитесь, что изделие не имеет повреждений, возникших при транспортировке. Убедитесь в соответствии заказанного и полученного изделия.

ТЕХНИЧЕСКИЕ ДАННЫЕ

Таблица 1. Технические характеристики вентилятора Iso-V

Параметры	Iso-V 355 4E	Iso-V 355 4D	Iso-V 400 4E	Iso-V 400 4D		Iso-V 450 4E	Iso-V 450 4D	Iso-V 500 4E
Напряжение, В / 50 Гц	1~ 230	3~ 400	1~ 230	3~ 400 Δ	3~ 400 Y	1~ 230	3~ 400	1~ 230
Потребляемая мощность, кВт	0,245	0,23	0,48	0,515	0,385	0,68	0,74	1,3
Ток, А	1,12	0,52	2,4	1,41	0,7	3	1,5	5,7
Макс. расход воздуха, м³/ч при потоке воздуха: – перпендикулярно – прямо	 2890 2650	 2660 2380	 3750 3535	 3950 3740	 3340 3110	 5630 4930	 5700 5080	 7330 6680
Частота вращения, мин$^{-1}$	1420	1400	1370	1415	1235	1250	1350	1320
Уровень звукового давления на расст. 3 м, дБ(А)	54	53	51	51	47	53	54	55
Макс. темп. перемещаемого воздуха, °С	-25 +50	-25 +70	-40 +80	-40 +60	-40 +80	-40 +70	-40 +80	-20 +50
Защита	IP X4							

Таблица 1. Технические характеристики вентилятора Iso-V (продолжение)

Параметры	**Iso-V 500 4D**	**Iso-V 560 4D**	**Iso-V 560 6D**	**Iso-V 630 4D**	**Iso-V 630 4D max**	**Iso-V 630 6D**	**Iso-V 710 6D**
Напряжение, В / 50 Гц	3~ 400	3~ 400	3~ 400	3~ 400	3~ 400	3~ 400	3~ 400
Потребляемая мощность, кВт	1,43	2,38	0,78	3,31	4,25	1,31	2,0
Ток, А	3	5	1,7	6,2	7,55	2,8	3,9
Макс. расход воздуха, м³/ч при потоке воздуха: – перпендикулярно – прямо	 7940 7200	 11340 10490	 7970 7330	 15170 13740	 16870 14930	 12030 10440	 15830 14880
Частота вращения, мин$^{-1}$	1375	1365	885	1170	1300	880	890
Уровень звукового давления на расст. 3 м, дБ(А)	58	56	49	67	69	55	59
Макс. темп. перемещаемого воздуха, °С	-40 +80	-40 +60	-40 +55	-40 +35	-40 +60	-40 +60	-20 +40
Защита		IP X4	IP X4	IP X4	IP X4	IP X4	IP X4

Таблица 2. Технические характеристики вентилятора Iso-V EC

Параметры	Iso-V EC 315	Iso-V EC 355	Iso-V EC 400	Iso-V EC 450	Iso-V EC 500	Iso-V EC 560	Iso-V EC 630
Напряжение, В / 50-60 Гц	1~ 230				3~ 400		
Потребляемая мощность, кВт	0,15	0,25	0,5	0,75	1,32	2,36	2,75
Ток, А	1,23	1,1	2,2	3,3	2,1	3,65	4,3
Макс. расход воздуха, м³/ч при потоке воздуха: – перпендикулярно – прямо	 2370 2252	 3830 3639	 5660 5377	 6800 6460	 10450 9928	 13600 12920	 16740 15903
Частота вращения, мин$^{-1}$	1600	1450	1500	1440	1350	1540	1300
Уровень звукового давления на расст. 3 м, дБ(А)	35	44	39	50	45	50	50
Макс. темп. перемещаемого воздуха, °С	-40 +80	-25 +60	-25 +50	-25 +60	-25 +50	-25 +60	-25 +55
Защита	IP X4	IP X4	IP X4	IP X4	IP X4	IP X4	IP X4

Таблица 3. Габаритные размеры Iso-V

Модель	Размеры, мм	Масса, кг
	A	
Iso-V 355 4E	500	25
Iso-V 355 4D	500	25
Iso-V 400 4E	670	39
Iso-V 400 4D	670	39
Iso-V 450 4E	670	43
Iso-V 450 4D	670	43
Iso-V 500 4E	670	52
Iso-V 500 4D	670	56
Iso-V 560 4D	800	99
Iso-V 560 6D	800	86
Iso-V 630 4D	800	102
Iso-V 630 4D max	800	100
Iso-V 630 6D	800	98
Iso-V 710 6D	1000	136

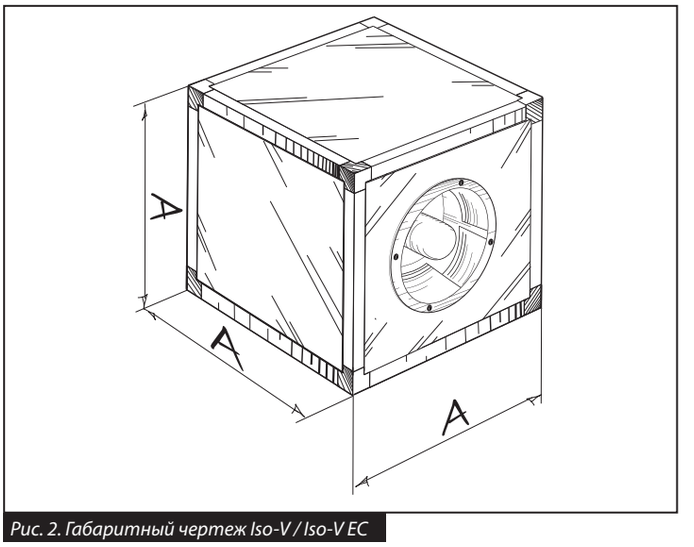

Рис. 2. Габаритный чертеж Iso-V / Iso-V EC

Таблица 4. Габаритные размеры Iso-V EC

Модель	Размеры, мм	Масса, кг
	A	
Iso-V EC 315	500	25
Iso-V EC 355	500	25
Iso-V EC 400	670	39
Iso-V EC 450	670	39
Iso-V EC 500	670	43
Iso-V EC 560	670	43
Iso-V EC 630	670	52

Таблица 5. Принадлежности для вентиляторов Iso-V

Модель	Опциональные принадлежности			
	Вставка-переходник ARV	Виброгасящая вставка AKV	Защитная крыша RSD-IV	Колпак AH-IV
Iso-V 355 4E	ARV 355	AKV 500	RSD-IV 315-355	AH-IV 315-355
Iso-V 355 4D				
Iso-V 400 4E	ARV 400	AKV 670	RSD-IV 400-500	AH-IV 400-500
Iso-V 400 4D				
Iso-V 450 4E	ARV 450			
Iso-V 450 4D				
Iso-V 500 4E	ARV 500			
Iso-V 500 4D				
Iso-V 560 4D	ARV 560	AKV 800	RSD-IV 560-630	AH-IV 560-530
Iso-V 560 6D				
Iso-V 630 4D	ARV 630			
Iso-V 630 4D max				
Iso-V 630 6D				
Iso-V 710 6D	ARV 710	AKV 1000	RSD-IV 710	RSD-IV 710

Таблица 6. Принадлежности для вентиляторов Iso-V EC

Модель	Опциональные принадлежности			
	Вставка-переходник ARV	Виброгасящая вставка AKV	Защитная крыша RSD-IV	Колпак AH-IV
Iso-V EC 315	ARV 315	AKV 500	RSD-IV 315-355	AH-IV 315-355
Iso-V EC 355	ARV 355			
Iso-V EC 400	ARV 400	AKV 670	RSD-IV 400-500	AH-IV 400-500
Iso-V EC 450	ARV 450			
Iso-V EC 500	ARV 500			
Iso-V EC 560	ARV 560	AKV 800	RSD-IV 560-630	AH-IV 560-630
Iso-V EC 630	ARV 630			

Таблица 7. Габаритные размеры вставки-переходника ARV

Модель	Размеры, мм		
	A	B	ØD
ARV 315	490	470	315
ARV 355	490	470	355
ARV 400	660	640	400
ARV 450			450
ARV 500			500
ARV 560	790	770	560
ARV 630			630
ARV 710	990	970	710

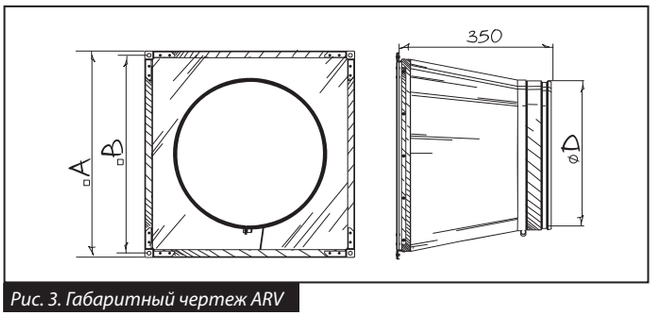

Рис. 3. Габаритный чертеж ARV

Таблица 8. Габаритные размеры виброгасящей вставки AKV

Модель	Размеры, мм		
	A	B	C
AKV 500	490	470	445
AKV 670	660	640	615
AKV 800	790	770	745
AKV 1000	990	970	945

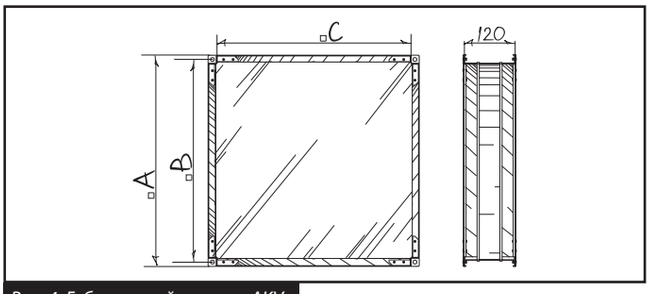

Рис. 4. Габаритный чертеж AKV

Таблица 9. Габаритные размеры защитной крыши RSD-IV

Модель	Размеры, мм	Масса, кг
	A	
RSD-IV 315-355	600	2,3
RSD-IV 400-500	770	4,65
RSD-IV 560-630	900	7,65
RSD-IV 710	1100	11,4

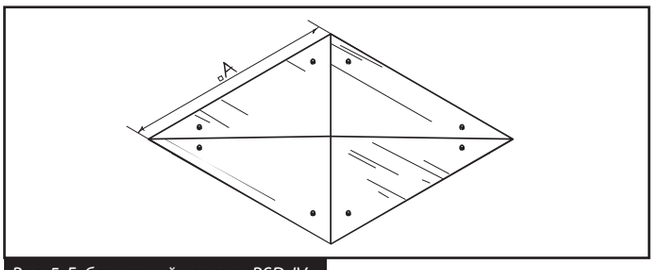

Рис. 5. Габаритный чертеж RSD-IV

Таблица 10. Габаритные размеры защитного колпака AH-IV

Модель	Размеры, мм			Масса, кг
	A	B	H	
AH-IV 315-355	478	458	225	3,2
AH-IV 400-500	648	628	321	6
AH-IV 560-630	778	758	421	9,1
AH-IV 710	978	958	421	12,0

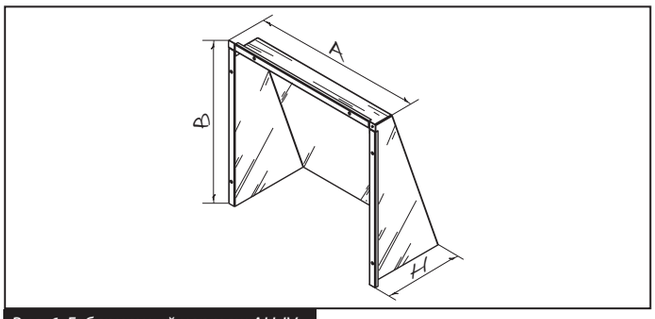

Рис. 6. Габаритный чертеж AH-IV

УКАЗАНИЯ ПО УСТАНОВКЕ И ЭКСПЛУАТАЦИИ

ВНИМАНИЕ

Перед монтажом:

✓ *внимательно изучите руководство по эксплуатации изделия;*
✓ *проверьте отсутствие повреждений изделия, которые могли возникнуть при транспортировке.*

Во время подготовки изделия к работе и при его эксплуатации соблюдайте правила техники безопасности.

Вентилятор монтируется с квадратными каналами или с круглыми через вставку-переходник. Вентилятор может быть подвешен на резьбовых стержнях, закрепленных в резьбовых дюбелях (рис.7) или жестко закреплен на горизонтальной плоскости (рис. 8).

При монтаже на улице используйте дополнительные принадлежности:
- защитную крышу (серия RSD-IV);
- защитный колпак (серия AH-IV) на притоке / вытяжке воздуха.

Направление движения воздуха в вентиляционной системе должно соответствовать направлению стрелки на корпусе вентилятора.

Место монтажа вентилятора должно обеспечить достаточный и быстрый доступ для сервисного обслуживания и ремонтных работ.

Вентилятор должен быть надежно заземлен.

Монтаж вентилятора необходимо проводить при выключенной электрической сети.

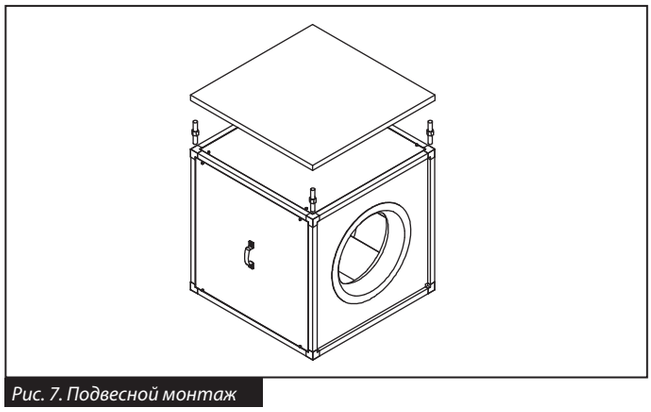
Рис. 7. Подвесной монтаж

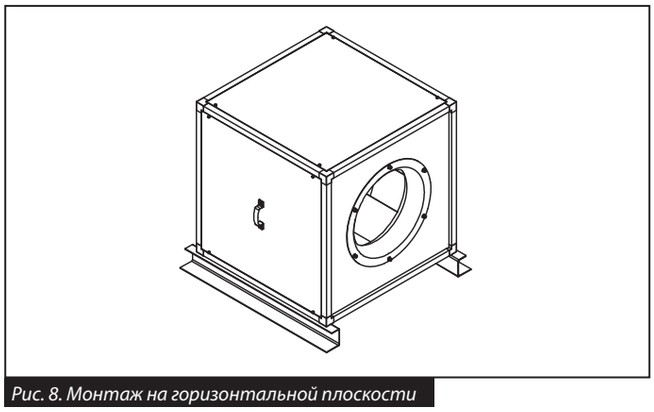
Рис. 8. Монтаж на горизонтальной плоскости

Возможно изменение положения съемных панелей для направления воздуха линейно (рис. 9) или под углом в 90° (рис. 10).

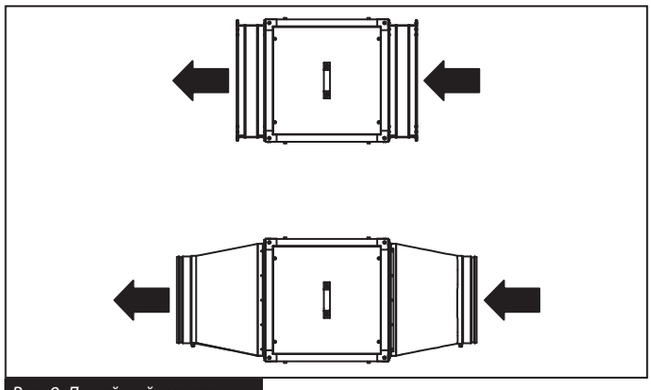
Рис. 9. Линейный монтаж

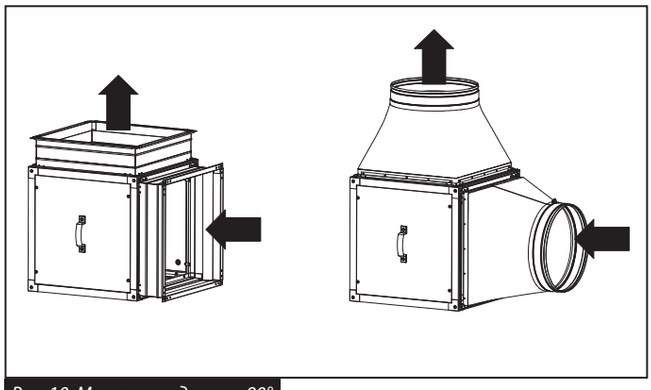
Рис. 10. Монтаж под углом 90°

ПОДКЛЮЧЕНИЕ К ЭЛЕКТРОСЕТИ

ВНИМАНИЕ

Подключение вентилятора к сети должен осуществлять квалифицированный электрик после изучения данного руководства пользователя.

Номинальные значения электрических параметров приведены на наклейке завода-изготовителя. Любые изменения во внутреннем подключении запрещены и ведут к потере права на гарантию.

Электрическая сеть, к которой подключается изделие, должна соответствовать действующим электрическим стандартам.

Соблюдайте соответствующие электрические стандарты, правила техники безопасности (DIN VDE 0100), TAB der EVUs. Стационарная сеть электроснабжения должна быть оснащена на входе автоматическим выключателем с электромагнитным расцепителем с зазором между контактами на всех полюсах не менее 3 мм (VDE 0700 T1 7.12.2 / EN 60335-1).

Ток срабатывания защиты автоматического выключателя должен быть не меньше тока потребления вентилятора (см. Табл.11). Обеспечьте быстрый доступ к месту установки автоматического выключателя.

Вентилятор предназначен для подключения к однофазной 230 В / 50-60 Гц или трехфазной 400 В / 50-60 Гц сети переменного тока в зависимости от модели (см. раздел «Технические данные»).

Рекомендуемый номинальный ток автоматического выключателя и номера схем подключения указаны в таблице 11.

Вентилятор должен быть подключен с помощью изолированных, прочных и термоустойчивых проводов с рекомендуемым минимальным сечением не менее 1 мм². При выборе проводников необходимо учитывать максимально допустимый нагрев провода, зависящий от типа провода, его изоляции, длины и способа прокладки – открытым способом, в кабельных каналах, внутристенная прокладка.

Отключите вентилятор от электросети перед всеми работами, переведя автоматический выключатель QF в положение "OFF". Примите меры для предотвращения повторного включения автоматического выключателя до окончания работ с вентилятором.

На рис. 20 показаны примеры подключения различных устройств к ЕС моторам.

Схема внешних подключений и универсального соединения вентиляторов с ЕС-двигателем в единую группу показана на рис. 21.

Пример рекомендуемой схемы подключения вентилятора Iso-V с использованием термозащиты двигателя показан на рис. 22 для однофазного двигателя и на рис. 23 для трехфазного двигателя. Клеммы TW1, TW2 являются выводами нормально закрытого контакта термозащиты двигателя. Этот контакт должен быть подключен последовательно в цепь питания катушки магнитного пускателя KM1, запускающего двигатель после нажатия кнопки S1. В случае перегрева двигателя контакт разрывается и отключает катушку пускателя, что приведет к обесточиванию и остановке двигателя. Автоматический выключатель QF, магнитный пускатель KM1, кнопки управления S1 и S2 в комплект поставки не входят и устанавливаются потребителем.

Таблица 11. Технические данные для электроподключения

Модель	Схема подключения (№ рисунка)	Напряжение питания, В	Номинальный ток автоматического выключателя, А
Iso-V 355 4E	11	230	2
Iso-V 355 4D	14	400	1
Iso-V 400 4E	12	230	3,15
Iso-V 400 4D	15	400	2
Iso-V 450 4E	12	230	4
Iso-V 450 4D	14	400	2
Iso-V 500 4E	13	230	6,3
Iso-V 500 4D	14	400	4
Iso-V 560 4D			6,3
Iso-V 560 6D			2
Iso-V 630 4D			8
Iso-V 630 4D max			10
Iso-V 630 6D			4
Iso-V 710 6D	15		5
Iso-V EC 315	16	230	2
Iso-V EC 355	17		4
Iso-V EC 400	17		4
Iso-V EC 450	17		4
Iso-V EC 500	18	400	3,15
Iso-V EC 560	19		4
Iso-V EC 630			4

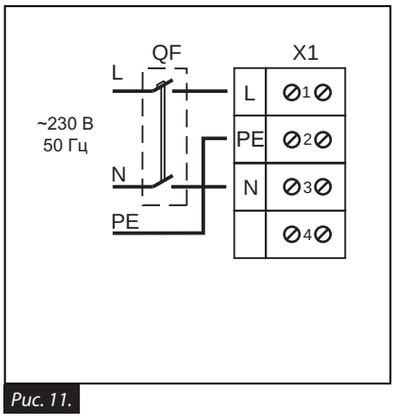

Рис. 11.

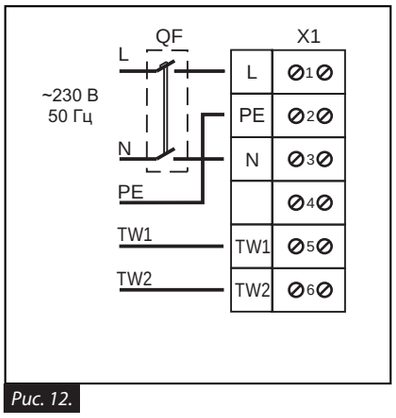

Рис. 12.

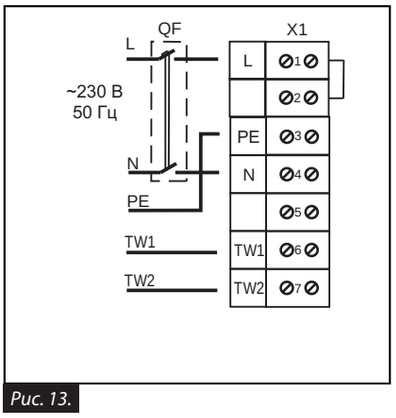

Рис. 13.

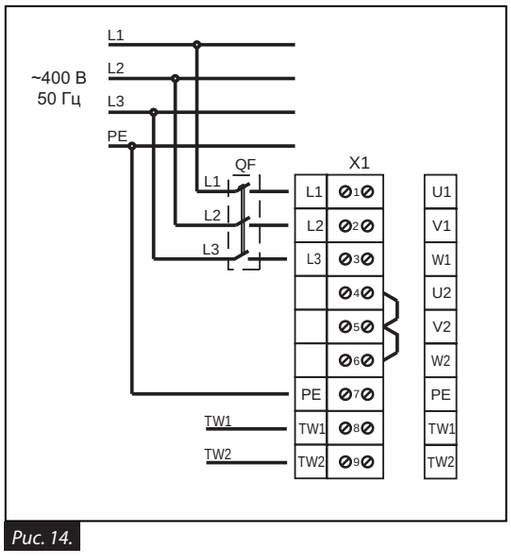

Рис. 14.

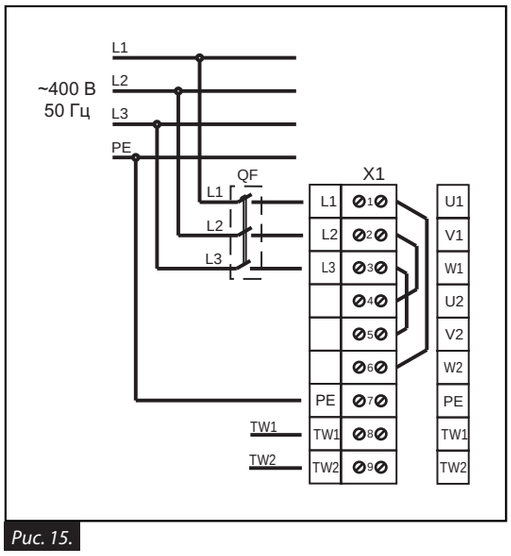

Рис. 15.

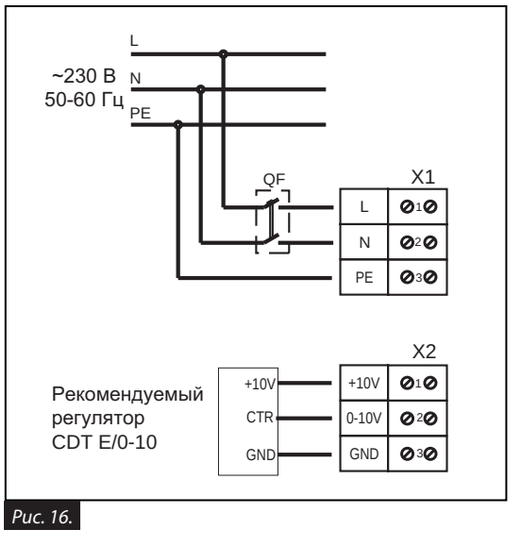

Рис. 16.

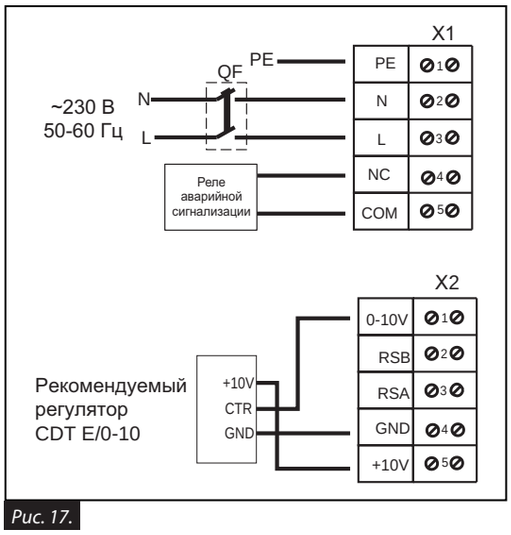

Рис. 17.

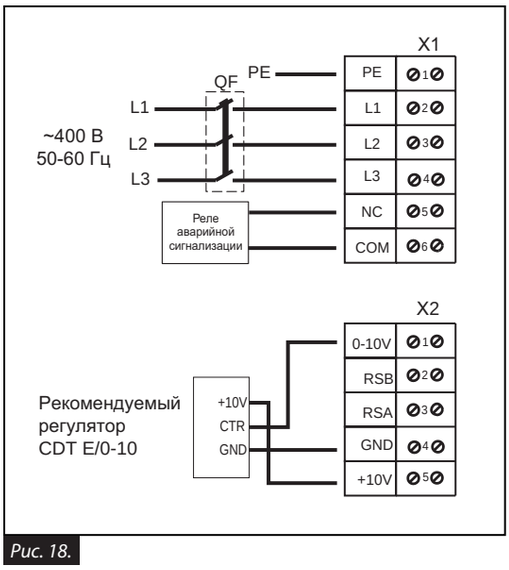

Рис. 18.

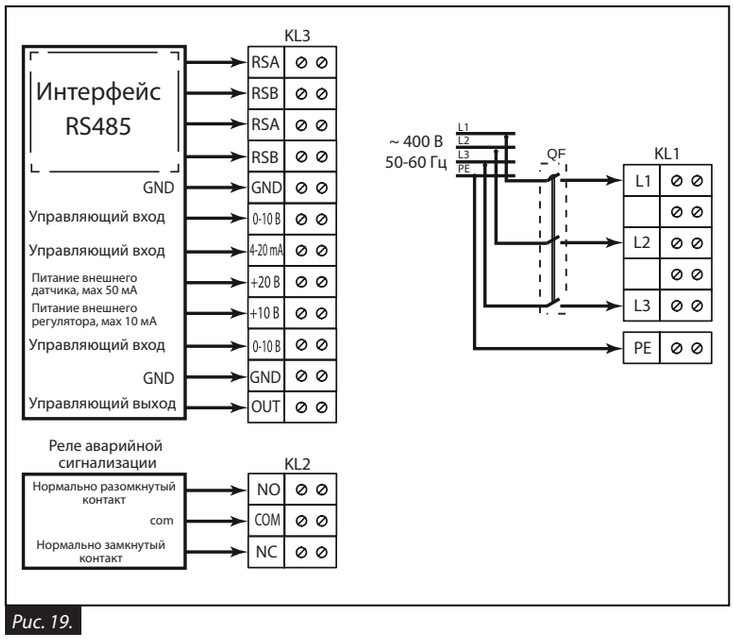

Рис. 19.

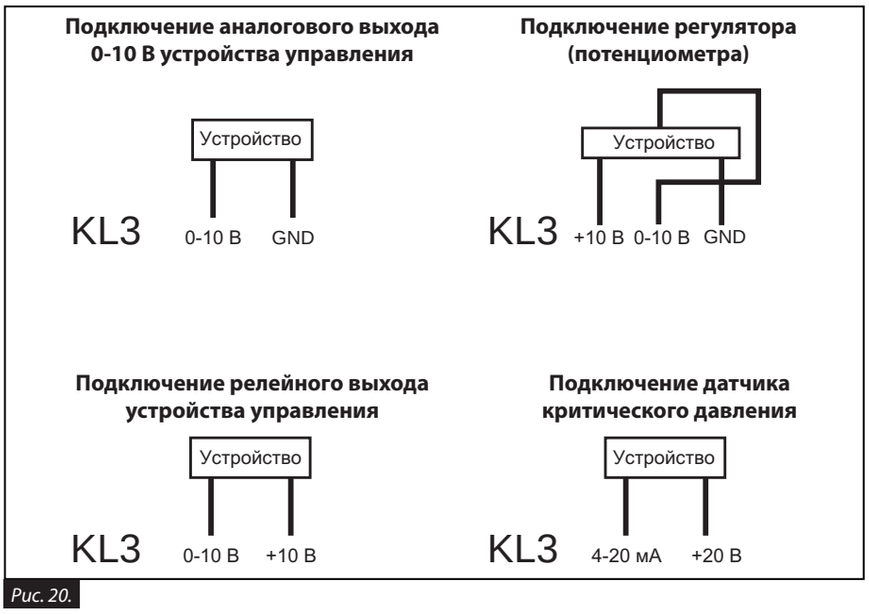

Рис. 20.

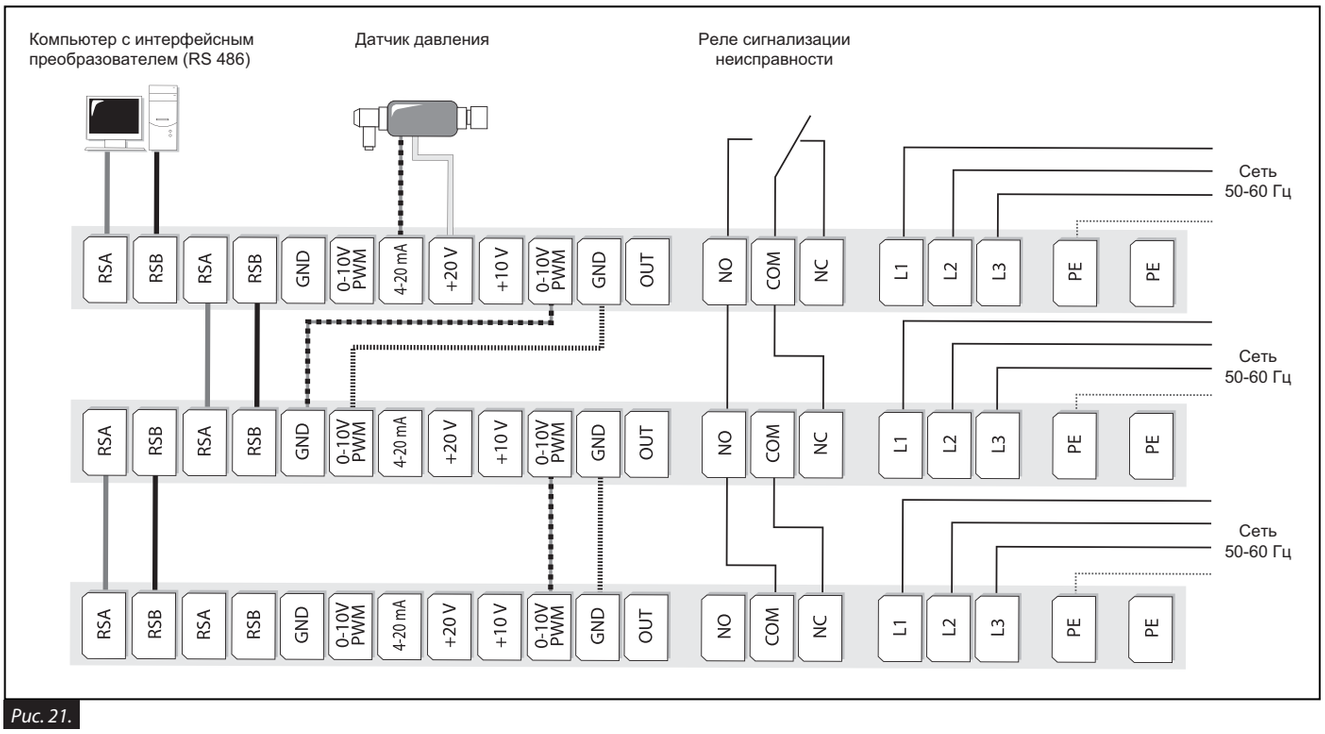

Рис. 21.

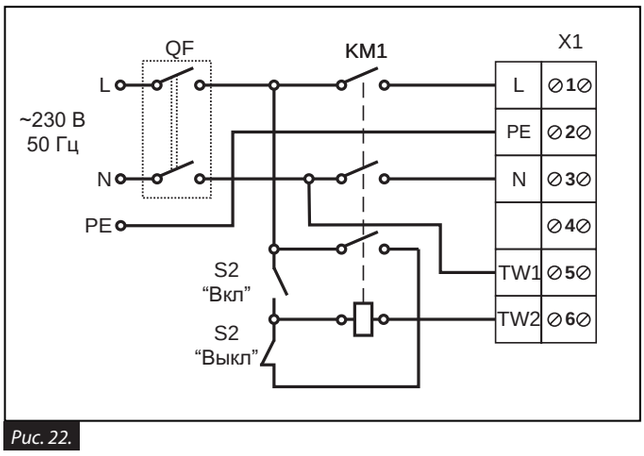

Рис. 22.

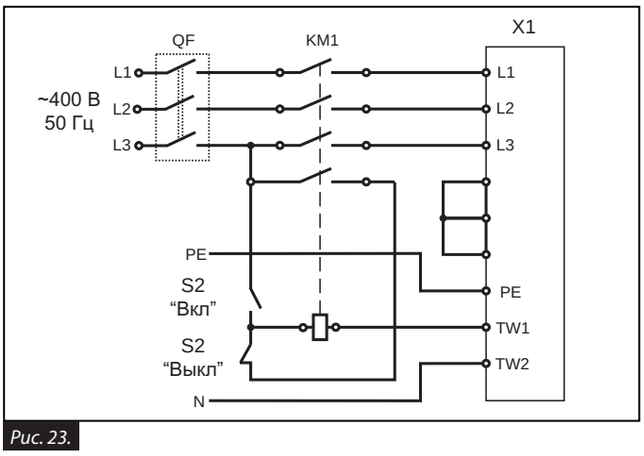

Рис. 23.

BLAUBERG Ventilatoren

ТЕХНИЧЕСКОЕ ОБСЛУЖИВАНИЕ

ВНИМАНИЕ

Отключите вентилятор от электросети перед всеми работами по техобслуживанию, переведя автоматический выключатель QF в положение "OFF".

Примите меры для предотвращения повторного включения автоматического выключателя до окончания работ по техобслуживанию.

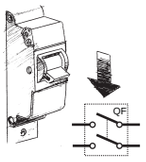

Техническое обслуживание и ремонт вентилятора разрешены только после отключения его от сети и полной остановки всех вращающихся частей.

Техническое обслуживание заключается в периодической очистке поверхностей от пыли и грязи. Рабочее колесо требуют тщательной очистки каждые 6 месяцев.

Порядок обслуживания вентилятора:

1. Отключите вентилятор от сети электропитания;
2. Открутите винты и снимите панель корпуса.
3. Очистите лопасти рабочего колеса, используя при этом мягкую сухую щетку или сжатый воздух. При очистке необходимо соблюдать осторожность, чтобы не сместить балансировочные грузики рабочего колеса. Корпус вентилятора протрите влажной тканью.
4. После очистки соберите вентилятор в обратном порядке.

ДИАГНОСТИКА И УСТРАНЕНИЕ НЕИСПРАВНОСТЕЙ

Таблица 12. Возможные неисправности и методы их устранения

Неисправность	Возможная причина	Устранение неисправности
Вентилятор не работает	Отсутствует электропитание или ошибка электроподключения.	Подключите вентилятор к электросети. Устраните ошибку электроподключения.
	Заклинил двигатель, загрязнены лопатки рабочего колеса.	Устраните причину заклинивания двигателя, очистите лопатки рабочего колеса.
Срабатывание автоматического выключателя	Короткое замыкание в электрической цепи.	Выключите вентилятор и свяжитесь с продавцом для проведения диагностики.
Шум, вибрация	Засорена крыльчатка.	Очистите крыльчатку.
	Ослаблены винтовые соединения.	Затяните винты.
	Не установлены гибкие виброгасящие вставки.	Установите гибкие виброгасящие вставки.

СВИДЕТЕЛЬСТВО О ПРИЁМКЕ

Шумоизолированный центробежный вентилятор

Iso-V 355 4E		Iso-V 500 4D		Iso-V EC 315	
Iso-V 355 4D		Iso-V 560 4D		Iso-V EC 355	
Iso-V 400 4E		Iso-V 560 6D		Iso-V EC 400	
Iso-V 400 4D		Iso-V 630 4D		Iso-V EC 450	
Iso-V 450 4E		Iso-V 630 4D max		Iso-V EC 500	
Iso-V 450 4D		Iso-V 630 6D		Iso-V EC 560	
Iso-V 500 4E		Iso-V 710 6D		Iso-V EC 630	

соответствует техническим условиям и признан годным к эксплуатации.

Вентилятор соответствует Европейским нормам и стандартам, директивам о Низком напряжении и электромагнитной совместимости. Мы с ответственностью заявляем, что данный продукт соответствует требованиям Директивы Совета Европейского Экономического Сообщества 2004/108/EC, 89/336/EEC, требованиям Директивы Совета по низковольтному оборудованию 2006/95/EC, 73/23/EEC, а также требованиям маркировки CE Директивы 93/68/EEC о тождественности законов Государств-участников в области электромагнитной совместимости, касающихся электрооборудования, используемого в заданных классах напряжения.

Данный сертификат выдан на основании испытаний, проведенных на образцах выше указанной продукции.

Клеймо приёмщика Дата изготовления _____

СВИДЕТЕЛЬСТВО О ПОДКЛЮЧЕНИИ

Шумоизолированный центробежный вентилятор

Iso-V 355 4E		Iso-V 500 4D		Iso-V EC 315	
Iso-V 355 4D		Iso-V 560 4D		Iso-V EC 355	
Iso-V 400 4E		Iso-V 560 6D		Iso-V EC 400	
Iso-V 400 4D		Iso-V 630 4D		Iso-V EC 450	
Iso-V 450 4E		Iso-V 630 4D max		Iso-V EC 500	
Iso-V 450 4D		Iso-V 630 6D		Iso-V EC 560	
Iso-V 500 4E		Iso-V 710 6D		Iso-V EC 630	

подключен к сети в соответствии с требованиями данного руководства по эксплуатации специалистом:

Компания: _____

Ф.И.О._____

Дата_____Подпись_____

ГАРАНТИЙНЫЙ ТАЛОН

Iso-V 355 4E		Iso-V 500 4D		Iso-V EC 315	
Iso-V 355 4D		Iso-V 560 4D		Iso-V EC 355	
Iso-V 400 4E		Iso-V 560 6D		Iso-V EC 400	
Iso-V 400 4D		Iso-V 630 4D		Iso-V EC 450	
Iso-V 450 4E		Iso-V 630 4D max		Iso-V EC 500	
Iso-V 450 4D		Iso-V 630 6D		Iso-V EC 560	
Iso-V 500 4E		Iso-V 710 6D		Iso-V EC 630	

ПРОДАВЕЦ

ДАТА ПРОДАЖИ

ПРЕДСТАВИТЕЛЬ НА ТЕРРИТОРИИ ЕВРОПЕЙСКОГО СОЮЗА

BLAUBERG Ventilatoren GmbH
Aidenbachstr. 52a,
D-81379 München,
Deutschland

ДЛЯ ЗАМЕТОК

ДЛЯ ЗАМЕТОК

ДЛЯ ЗАМЕТОК

BLAUBERG
Ventilatoren

www.blaubergventilatoren.de
Iso-V / v.2(3) / RU